Kippmass: 1'480 mm

Auftrags-Nr: 108302.CHE8

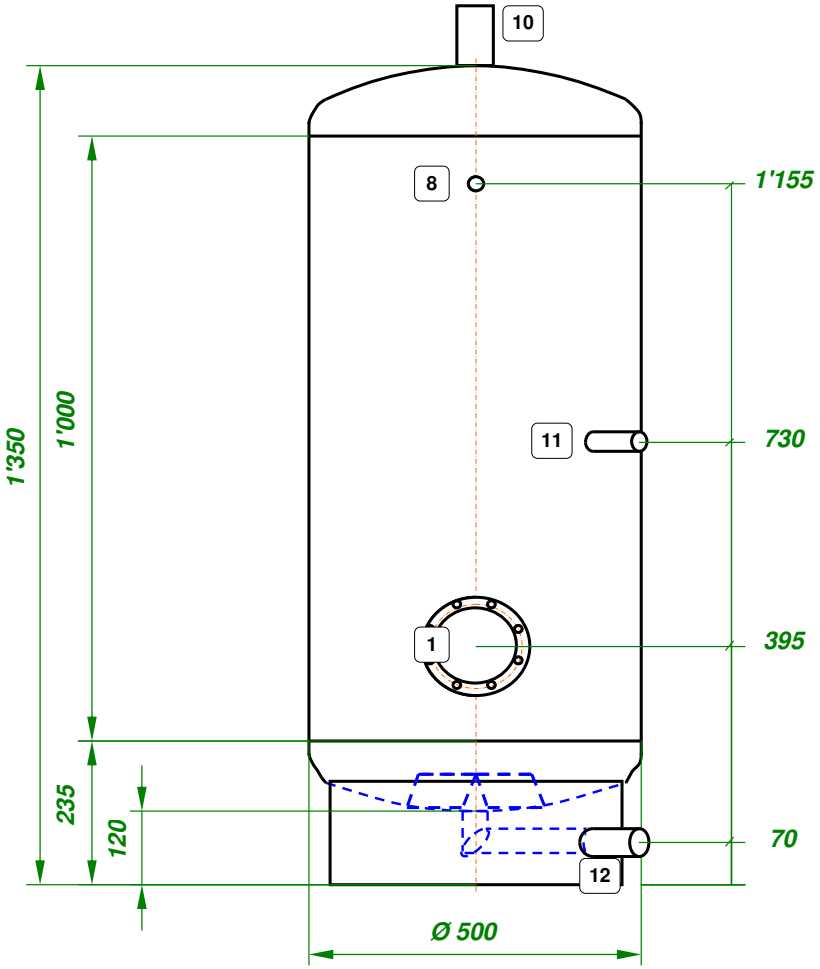

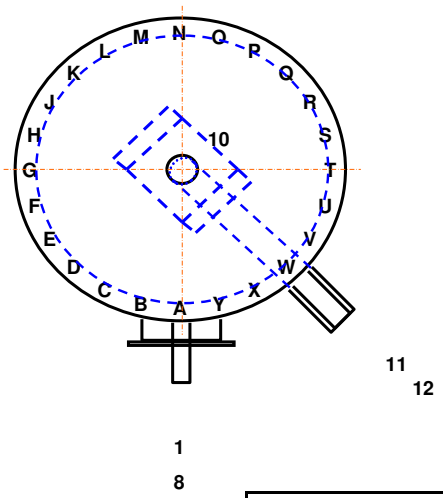

	P:\Vako-Variant\F-Norm.mdb
Maßstab: 1 :12	Land: Schweiz
Artikel_Nr:	*108302.CHE8*
Typ	*E-Boiler SFW0-200*
Version	*R08*
Bezeichnung	*Edelstahl E-Boiler*
Inhalt Netto:	*200 [Ltr.]*
Betriebsdruck/Prüfdruck:	*10 / 13 [bar]*
Boden / Mantel	*2 / 2 [mm]*
Material: V4A	
Gesamt-Gewicht:	*49 [kg]*
Oberflächen-behandlung:	*Im Vollbad gebeizt und passiviert*
Isolation: Hülle/Farbe:	*PU-HS 70mm Polystyrol-mantel silbergrau*
Ersteller / Datum:	*aeb* *5. Feb. 08*
Lieferdatum:	
Lieferbereit:	

Pos	Ø	L =	Bezeichnung	Stk.	Pos	Ø	L =	Bezeichnung	Stk.
1	DN 120	30	Flansch für E-Einsatz	1					
8	1/2"	100	Thermometer Anschl. (IG)	1					
10	5/4"	100	WW Anschluss (IG)	1					
11	3/4"	100	Zirkulation (IG)	1					
12	5/4"	100	KW (IG) m. Bogenrohr / Prallteller	1					

FEURON Präzise Speicherlösungen
Nollenhornstr. 7
CH - 9434 Au SG
Telefon: +41 (0)71 747 40 80; Fax: +41 (0)71 747 40 90
www.feuron.com mail@feuron.com