Hydraulische Schaltungen

Schaltung von 2 Spira-Tec Speichern mit Satellitenverbindung

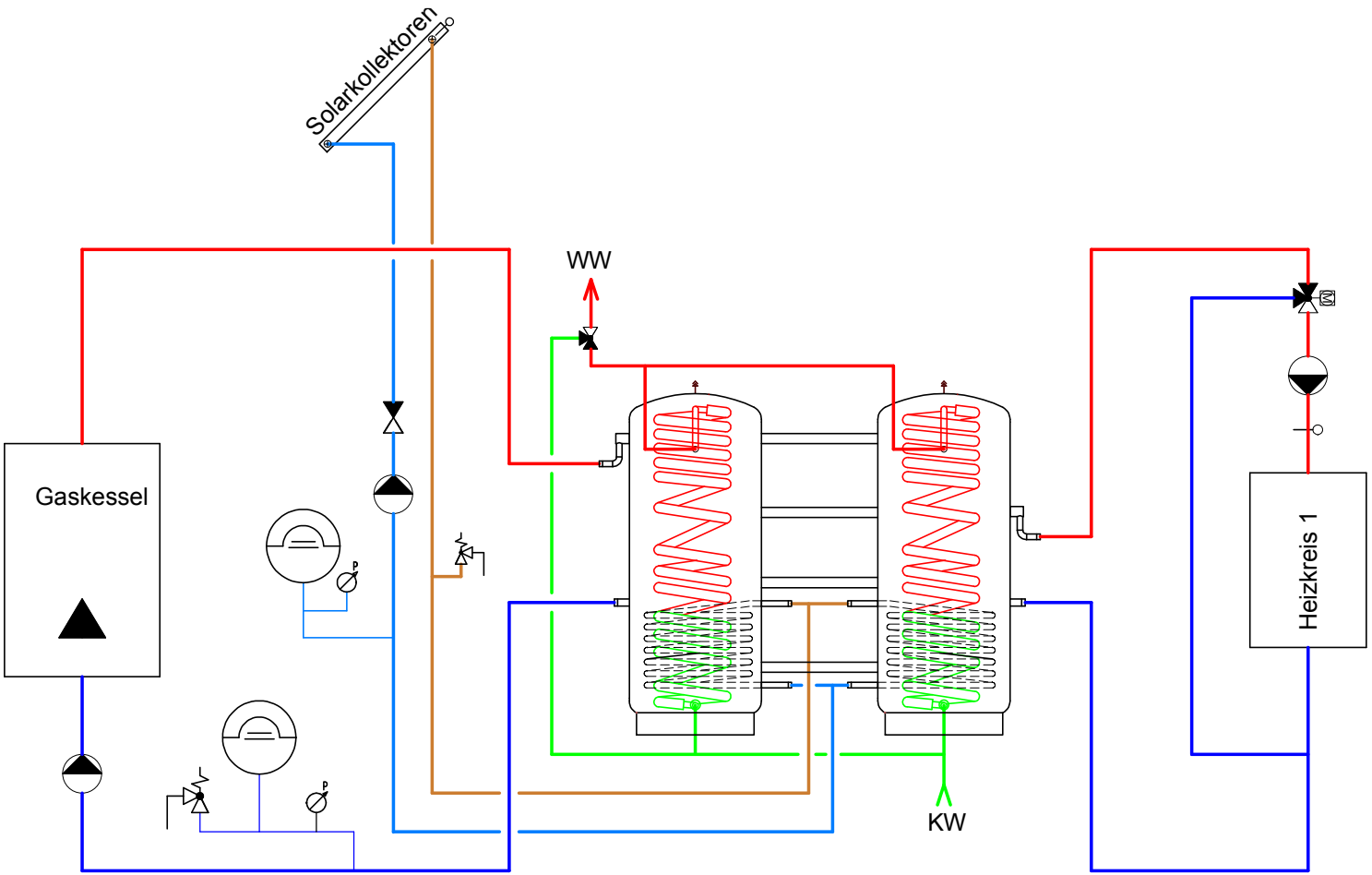

2 Spira-Tec Satelliten-System.pdf

Achtung:
Hydraulische Einbindung ist eine Empfehlung und erhebt keinen Anspruch auf Vollständigkeit.
Absperrorgane, Entleerungen, Entlüftungen sowie Expansions- und Sicherheitseinrichtungen sind zum Teil auf diesem Prinzipschema nicht eingezeichnet.
Sie sind jedoch gemäss den gültigen Normen und Vorschriften einzubauen.

FEURON AG Nollenhornstrasse 7 CH-9434 Au SG Tel: +41 (0)71 747 40 80 Fax: +41 (0)71 747 40 90 mail@feuron.com www.feuron.com